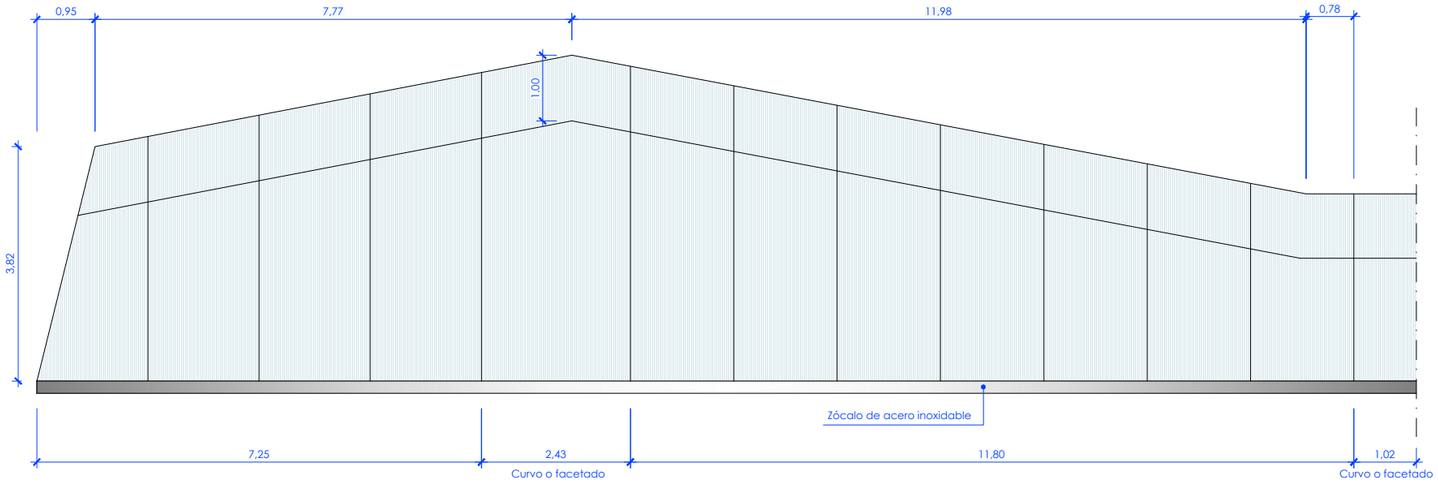

Muro C
Muro cortina tipo SG 52 de Cortizo o similar.
Carpintería aluminio + vidrio doble con cámara + seguridad dimensiones y despiece según plano.
Vidrio junta invisible, perfilería por interior color a definir por la dirección de obra.
Incluso paño de puertas correderas automáticas + persiana.

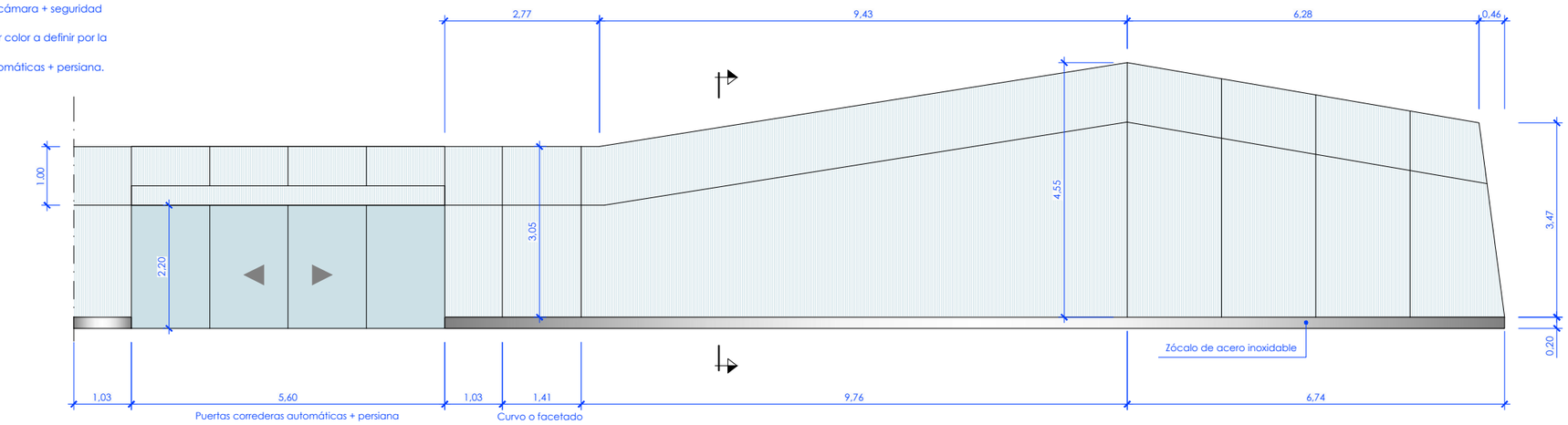

Muro C
Muro cortina tipo SG 52 de Cortizo o similar.

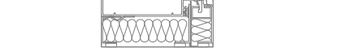

Sección tipo muro cortina
tipo SG 52 Cortizo o similar.
S/E
Cotas en mm.

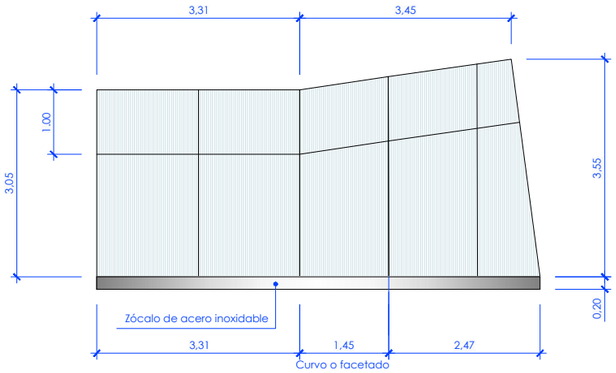

Muro D
Muro cortina tipo SG 52 de Cortizo o similar.
Carpintería aluminio + vidrio doble con cámara + seguridad dimensiones y despiece según plano.
Vidrio junta invisible, perfilería por interior color a definir por la dirección de obra.
Incluso paño de puertas correderas automáticas + persiana.

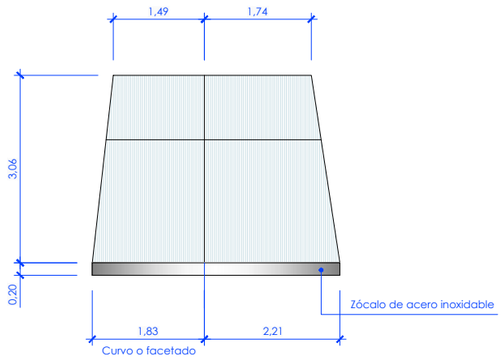

Muro E
Muro cortina tipo SG 52 de Cortizo o similar.
Carpintería aluminio + vidrio doble con cámara + seguridad dimensiones y despiece según plano.
Vidrio junta invisible, perfilería por interior color a definir por la dirección de obra.
Incluso paño de puertas correderas automáticas + persiana.

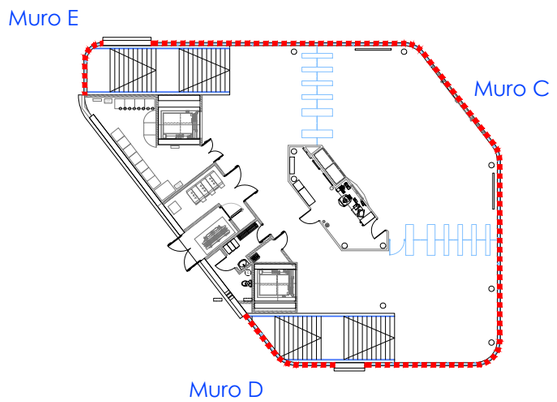

OHARRAK :
NOTAS :

REV.	CLASE DE MODIFICACION	FECHA	NOMBRE	COMP.	OBRA
A	PRIMERA EMISION	May 22	Fulcrum	ETS	

BERRIKUSPENAK / REVISIONES

AHOLKULARIA / CONSULTOR
FULCRUM

INGENIARI EGILEA
INGENIERO AUTOR
IGNACIO CRESPO FIDALGO
I.C.C.P. COLEG. Nº 11.138

AHOLKULARIAREN ERREFERENTZIA
REFERENCIA CONSULTOR

ERREFERENTZIA
REFERENCIA
2-2VA-022-150-A

EUSKO JAURLARITZA GOBIERNO VASCO
LURRALDE PLANGINTZA, ETXEBIZITZA ETA GARRAIO SAILA
DEPARTAMENTO DE PLANIFICACIÓN TERRITORIAL, VIVIENDA Y TRANSPORTES

euskal trenbide sarea
PROIEKTUAREN IKUSKAPENA ETA ZUZENDARITZA
INSPECCION Y DIRECCION DEL PROYECTO

ESKALA ORIGINALA
ESCALA ORIGINAL
1:50
EN DIN A1
0 0.5 1 1.5 2 2.5 3 3.5 4 4.5 5
ESKALA GRAFIKOA
ESCALA GRAFICA

PROIEKTUAREN IZENBURUA
TITULO DEL PROYECTO
ANOETA GELTOKIKO BIGARREN ATONDOA ERAIKITZEKO PROIEKTUA
PROYECTO DE CONSTRUCCIÓN DEL 2º VESTÍBULO DE LA ESTACIÓN DE ANOETA

PLANOAREN IZENBURUA
TITULO DEL PLANO
ESTACIÓN ANOETA
ACABADOS EXTERIORES
ALZADOS MUROS EXTERIORES
NUEVO VESTÍBULO ESTACIÓN

PLANO ZK. / N. PLANO
5 . 6
ORRIA / HOJA
7 Sigue 8

P:\vivos\X0000141\02 Vigentes\Planos\Proyecto constructivo\05-Estación Anoeta\05-06-Acabados exteriores\2-2VA-022-150-A.dwg